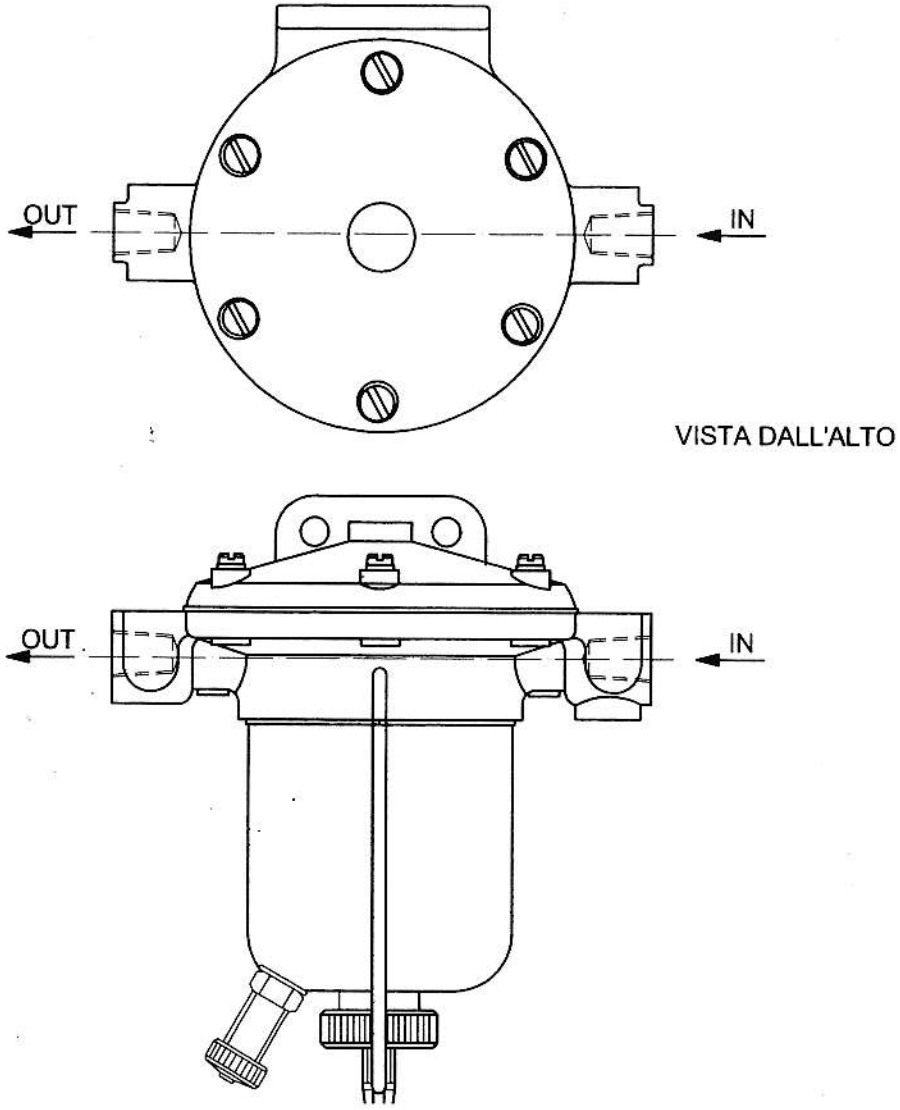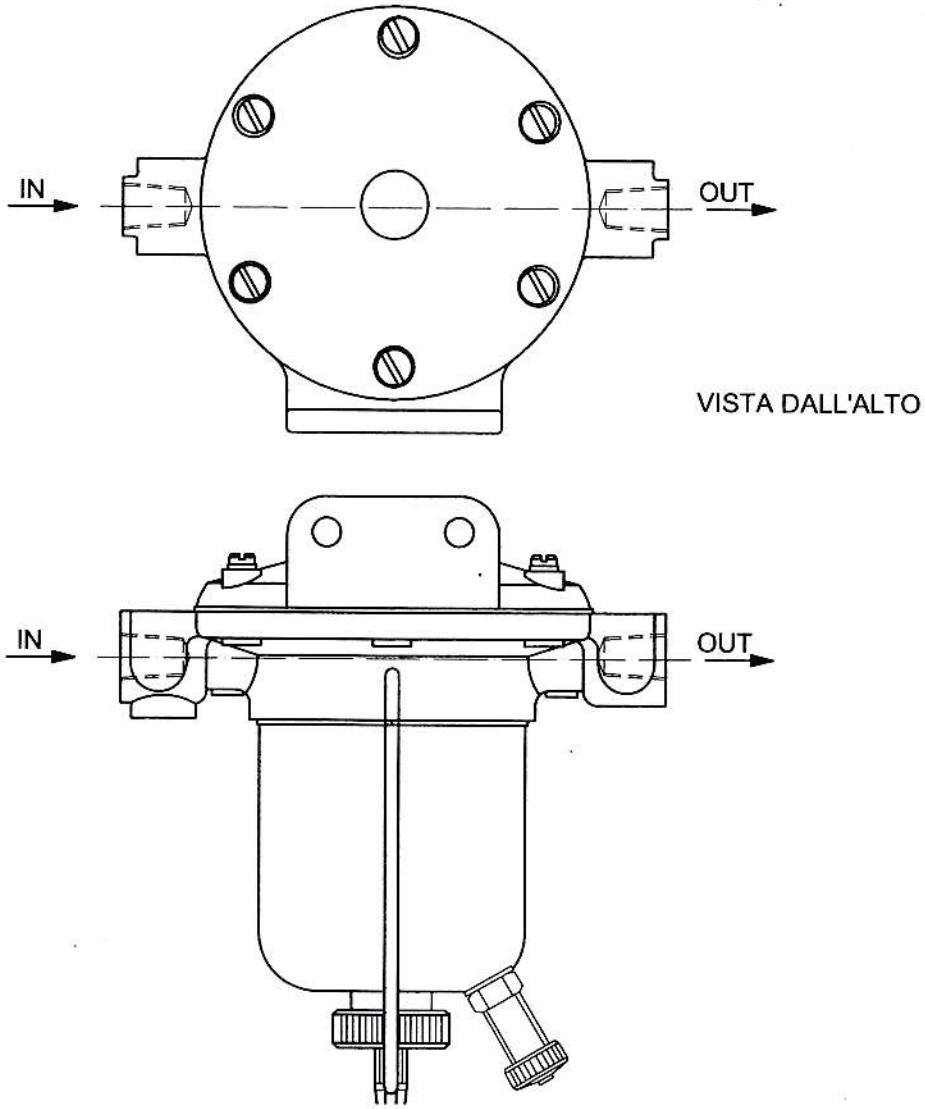Codice: ‘ D